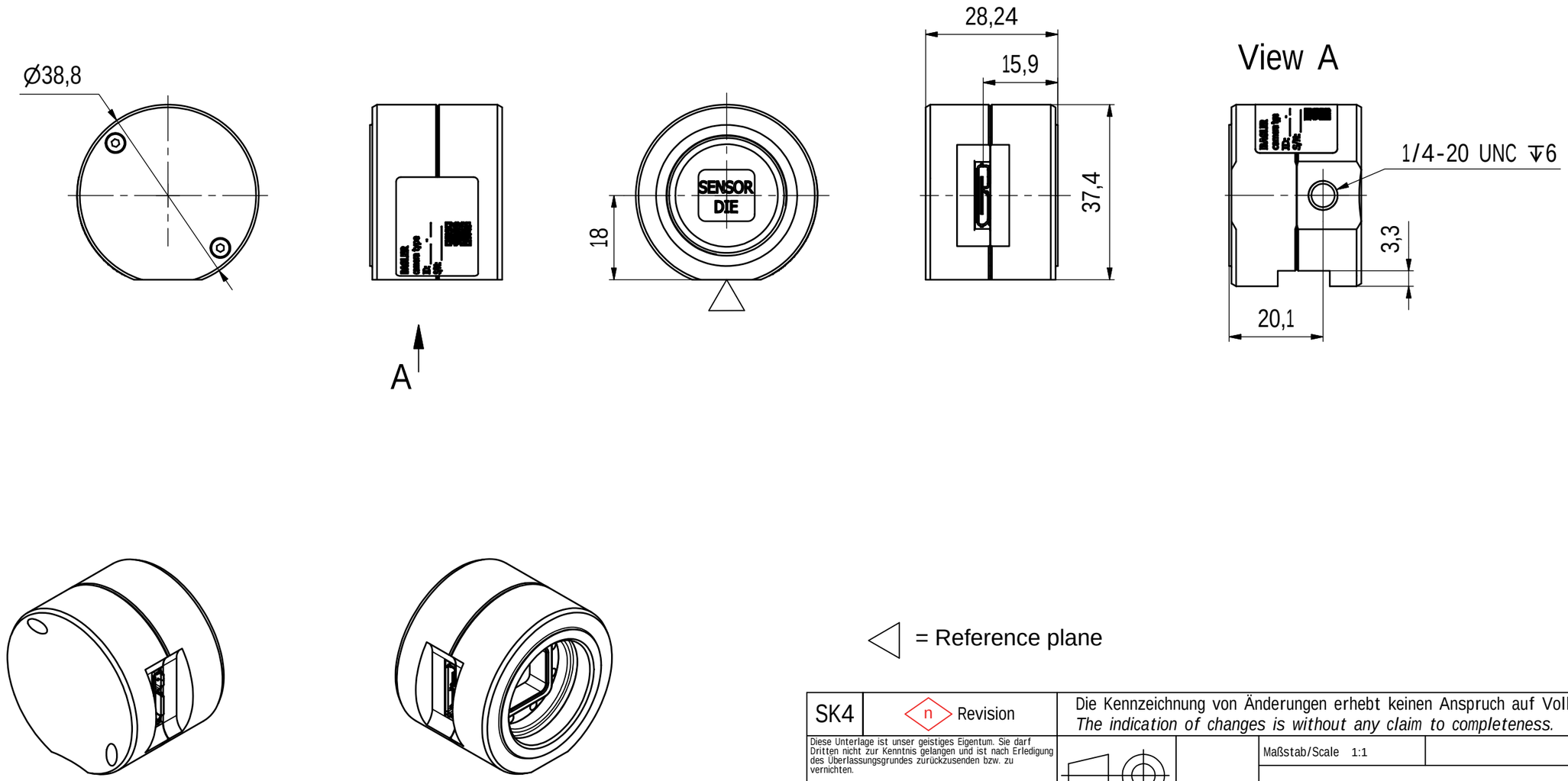

SK4	n Revision	Die Kennzeichnung von Änderungen erhebt keinen Anspruch auf Vollständigkeit. *The indication of changes is without any claim to completeness.*

Diese Unterlage ist unser geistiges Eigentum. Sie darf Dritten nicht zur Kenntnis gelangen und ist nach Erledigung des Überlassungsgrundes zurückzusenden bzw. zu vernichten.

This document is our intellectual property. It must not be disclosed to third parties and must be returned or destroyed after the related task is accomplished.

Maßstab/Scale 1:1

	Datum/Date	Name
Erstellt Drafted	25.10.2016	M. Windler
Geprüft Checked	03.02.2017	M. Windler

Basler pulse USB3 CS-Mount v04

Rev.	Änderungen/Changes	Datum/Date	Name
04	Isometric view added	20.01.2017	G. Bask.
03	3D model updated	12.10.2016	G. Bask.
02	puA 1600-Data added	07.10.2016	G. Bask.

BASLER
Basler AG An der Strusbek 60-62
D-22926 Ahrensburg +49-4102-463-0

Datei/File: IB02173404.idw

IB021734 04

Blatt/Page 1
von/of 1

Ersetzt/Replaces:

Ersetzt durch/Is Replaced by:

Schriftfeld aktualisiert am: 09.10.2016